Afficheur Multi-voies encastrable

ATE 300

CE

- *Affichage alterné de 1 à 3 paramètres*
- *3 entrées analogiques : 3 x 4-20mA ou 3 x 0-10V*
- *1 Entrée numérique RS232 pour capteur externe KIMO (classes 200 & 300)*
- *1 Entrée/sortie numérique RS485 protocole MODBUS (intégrée)*
- *22 unités pré-programmées et 3 unités configurables*
- *Afficheur configurable par logiciel ou par télécommande*
- *Face avant inox brossé ou laqué blanc avec afficheur électroluminescent*

Caractéristiques de l'affichage

Afficheur.....alpha-numérique électroluminescent (38 x 48mm)
vitre de protection en PMMA
1ère ligne (mesure).....4 digits x 8 segments - ℓ 14 x ℓ 48 mm
2ème ligne (unité).....4 digits x 14 segments - ℓ 14 x ℓ 48 mm
Position de la virgule.....configurable 0 / 0,0 / 0,00
Valeur de la mesure.....de -9,99 à 99,99 et de -999 à 9999
Précision.....±0,1 % de la lecture ±1 digit
Nombre de voies.....de 1 à 3 voies en alternance (3 secondes)
Repérage des voies.....par LED tricolores (vert, orange, rouge)
Unités disponibles.....22 unités préprogrammées voir tableau
3 unités libres configurables
Temps de réponse.....< 1 sec.

Caractéristiques du Boîtier

Face avant.....inox 316L brossé ou inox laqué blanc
Boîtier arrière.....encastré Inox 304L
Indice de Protection.....IP 65 en face avant
Encombrement du boîtier.....voir schéma
Poids.....600g

Spécifications Techniques

Alimentation.....24 Vac / Vdc ±10%
Isolation galvanique.....entre entrée et alimentation
Entrées analogiques.....3 x 4-20 mA (4fils) ou 3 x 0-10 V
Consommation.....5 VA
Compatibilité électro-magnétique...EN 61 326
Raccordement électrique.....bornier à vis pour câbles Ø 1.5 mm² maxi
Communication RS485.....numérique : protocole Modbus RTU
vitesse de communication configurable
de 2400 à 115200 Bauds
Communication RS 232.....numérique : ASCII, protocole propriétaire
Température d'utilisation.....0 à +50°C
Température de stockage.....-10 à +70°C
Environnement.....air et gaz neutres

*Etablies dans des conditions de laboratoires, les exactitudes présentées dans ce document seront maintenues sous réserve d'appliquer les compensations d'étalonnage ou de se ramener à des conditions identiques.

Références

Face avant

B	Inox laqué blanc
I	Inox brossé

ATE-300 - [ ]

Unités pré-programmées

Vitesse	m/s fpm
Débit	m^3/h l/s cfm m^3/s
Température	°C °F
Pression	Pa mmH_2O mbar Kpa mmHg inWg PSI
Humidité	%HR g/kg (Hygro. absolue **ρ**) °C (Temp. de rosée **Td**) °F (Temp. de rosée **Td**) °C (Temp. humide **Tw**) °F (temp. humide **Tw**) KJ/Kg (Enthalpie **i**)

ENVIROFLUIDES
contact@envirofluides.com
www.envirofluides.com
☎: 03.20.00.39.56
🖷 : 0972.115.898
2400 Tour Lille-Europe - 11 parvis de Rotterdam - 59 777 EURALILLE

Connectique

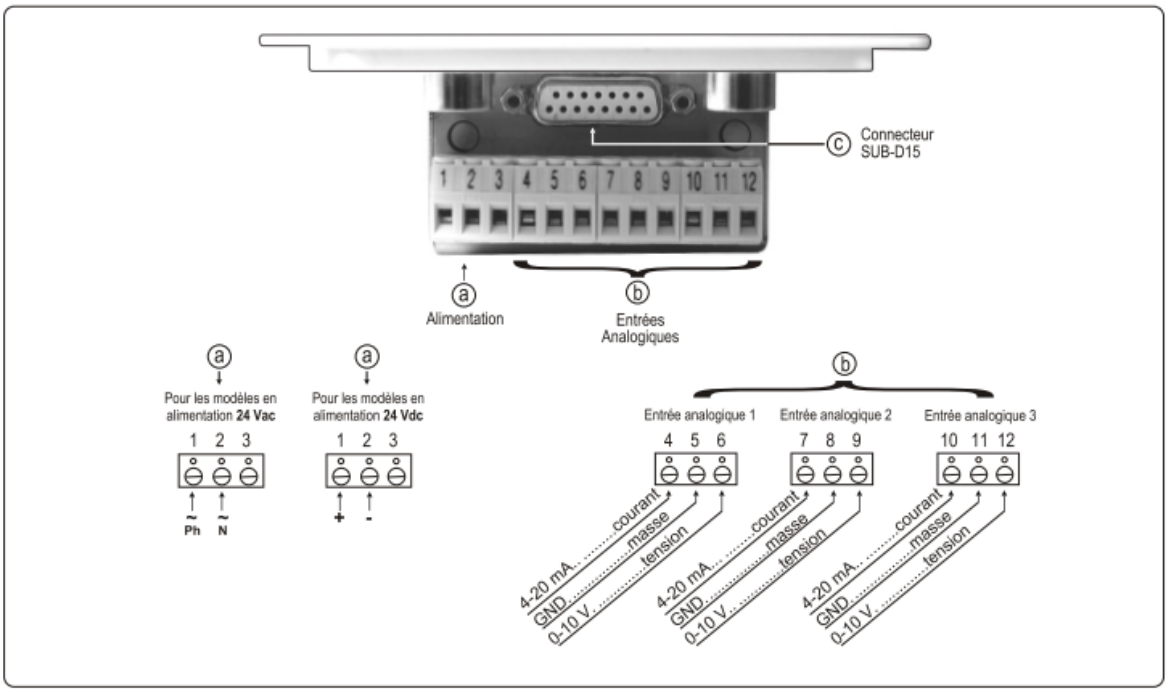

Raccordements électriques - *suivant norme* NFC15-100

⚠ Seul un technicien qualifié peut réaliser cette opération. **Pour réaliser le raccordement : l'appareil doit être hors-tension.**

Raccordement de l'**alimentation :**

• Pour les modèles avec une **alimentation en 24 Vdc :**

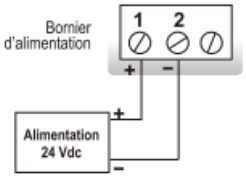

• Pour les modèles avec une **alimentation en 24 Vac :**

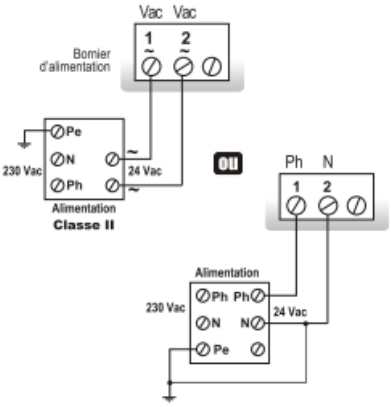

Sélection du **signal d'entrée tension (0-10 V) ou courant (4-20 mA)**

L' interrupteur situé sur le côté gauche de l'afficheur permet de sélectionner le type d'entrée.

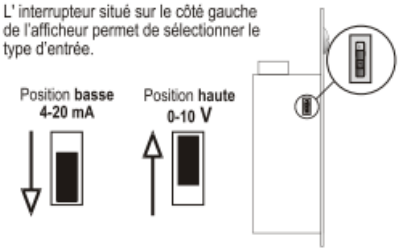

Raccordement de **l'entrée :**

• **entrée courant 4-20 mA :**

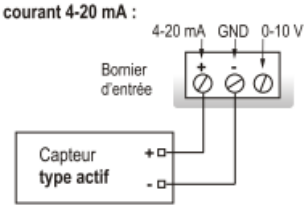

• **entrée tension 0-10 V :**

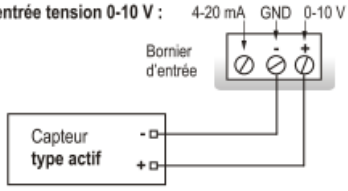

Connexion de la **SUB-D15**

RS 232 et RS 485
(ⓒ sur schéma connectique)

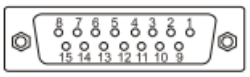

Pin #	Désignation
1	NC *
2	NC *
3	NC *
4	**B -** (RS485)
5	**A +** (RS485)
6	NC *
7	NC *
8	NC *
9	**RX** (RS 232)
10	NC *
11	**TX** (RS 232)
12	NC *
13	NC *
14	NC *
15	**GND** (RS 232)

⚠ Attention :
NC * --> Ne jamais connecter.

Entrées Analogiques / numériques

L'ATE 300 affiche de 1 à 3 paramètres qui peuvent être récupérés par les branchements suivants :

- **3 entrées analogiques :**
  3 x 4-20 mA ou 3 x 0-10 V
- **2 entrées analogiques et 1 entrée numérique**
  2 x 4-20 mA ou 2 x 0-10 V et 1 paramètre par liaison RS 232*
- **1 entrée analogique et 2 entrées numériques**
  1 x 4-20 mA ou 1 x 0-10 V et 2 paramètres par liaison RS 232*

* paramètre(s) d'un capteur externe Kimo de la Classe 200 ou 300 récupéré(s) par liaison RS232 protocole propriétaire.

Communication numérique

Communication RS 232

- La liaison RS 232 permet à l'**ATE 300 de lire et d'afficher 1 ou 2 paramètres de mesure provenant d'un autre capteur KIMO de la classe 200 ou 300.**
- La communication RS232 permet également de configurer l'appareil à l'aide du logiciel LCC300.
- Cordon de liaison RS 232 disponible lg. 2 m, 5 m ou 10 m maximum.

RS 485 Protocole Modbus

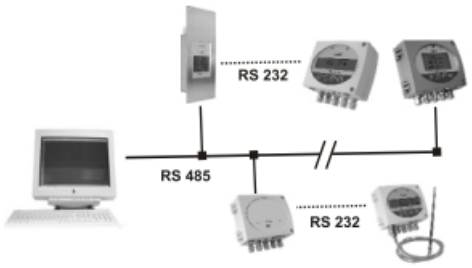

- L'afficheur ATE 300 offre la **possibilité de constituer un réseau de capteurs/afficheurs fonctionnant sur un bus de terrain RS 485 ou de les intégrer dans un réseau existant.**
- Lorsqu'un ou plusieurs capteurs de la classe 200 ou 300 sont connectés à l'ATE 300, toutes les informations lues pourront être transmises à l'automate via la RS 485, et cela **avec une seule adresse.**
- La communication numérique RS 485 est un réseau 2 fils sur lequel les capteurs sont connectés en parallèle. Ils dialoguent avec un automate ou un enregistreur maître grâce au protocole de communication Modbus RTU. De la même façon que l'on configure l'ATE 300 avec la télécommande, le Modbus permet de multiples possibilités de configuration à distance : activer/désactiver une voie, régler les étendues de mesure correspondant aux entrées analogiques.
- En RS 485 protocole modbus, l'ATE 300 peut récupérer et afficher des valeurs d'autres capteurs uniquement via un automate maître.

Configuration

La classe 300 vous permet de configurer en toute liberté l'ensemble des paramètres gérés par l'afficheur : **les unités, les entrées analogiques, les voies d'affichage** ... grâce à différents procédés.

- **Par télécommande** (en option)
  Pour les modèles installés dans des endroits difficiles d'accès.
  Voir notice de configuration.
- **Par logiciel** (en option)
  Configuration plus souple grâce au logiciel. Voir notice du LCC300.
- **Par Modbus** (en option)
  Configuration à distance de tous vos paramètres via votre logiciel de supervision ou d'acquisition.

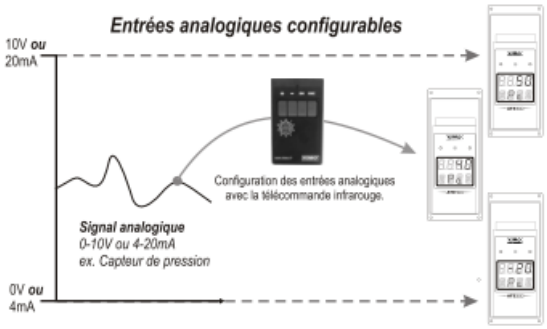

Encombrement du boîtier

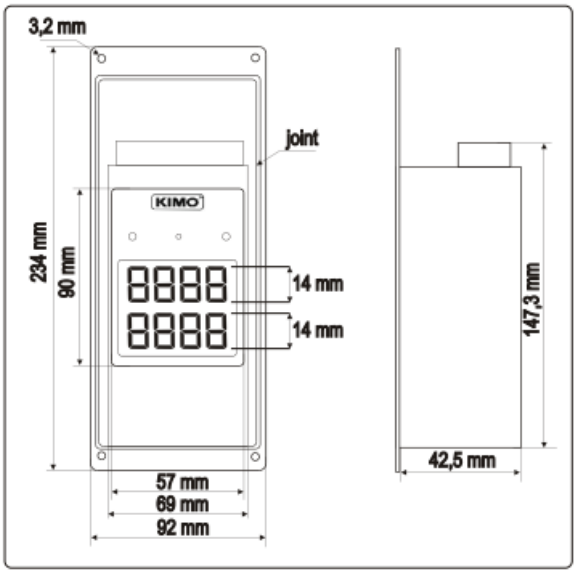

ENVIROFLUIDES
contact@envirofluides.com
www.envirofluides.com
☎: 03.20.00.39.56
🖷 : 0972.115.898
2400 Tour Lille-Europe - 11 parvis de Rotterdam - 59 777 EURALILLE

Montage

Pour réaliser un montage mural, faire une découpe dans la paroi de dimensions 196 x 70 mm. Percer 4 trous autour de la découpe comme indiqué ci-dessous. Insérer le capteur dans le mur, puis le fixer avec les 4 vis fournies.

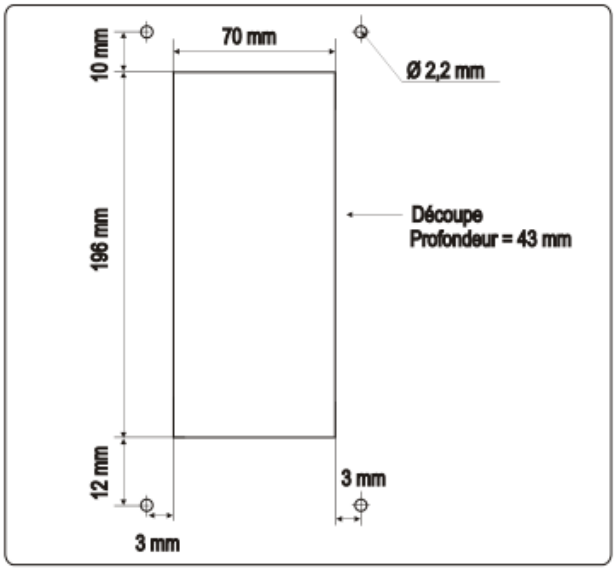

Entretien

Evitez tous les solvants agressifs.

Options

- Logiciel de configuration LCC 300 avec cordon RS 232
- Télécommande infrarouge de configuration

Accessoires *(en option)*

- Boîtier inox ou laqué blanc pour le montage en saillie.